Stainless Steel Construction medium & large type Flow meter
Stainless 재질의 중용량 유량계

Flow meter
FW-1520 Series

Wetted parts and body are constructed of 316 Stainless steel and taper tube is borosilicate glass construction.

Best middle size flow meters for DI Water, Gas, and Chemical process.

접액부와 외관을 SUS316으로 사용하고 유량 계측용 Taper Tube는 Borosilicate계 Glass를 사용하며 각종 부식성 Gas 및 Chemical과 DI Water의 사용에 적합하도록 설계된 중용량 용 유량계입니다.

SPECIFICATIONS

- ▷ Measuring Object : Gas, Liquid (Bellow Viscosity 5.0cP)
- ▷ Accuracy : ± 3% Full Scale
- ▷ OP. Press : Max 8 ㎏/㎠
- ▷ OP. Temp : 0 ~ 90℃

- ▷ 적용유체 : 기체, 액체 (Viscosity ±5.0 이하)
- ▷ 측정오차 : ± 3% Full Scale
- ▷ 사용압력 : 최대 8 ㎏/㎠
- ▷ 사용온도 : 0 ~ 90℃

FEATURES

- ▷ Buff finished stainless steel body
- ▷ Middle flow rate available 20 liter/min
- ▷ Direct reading scale for air or liquid
- ▷ Built-in control valve
- ▷ Strong chemical resistance and anti shock by borosilicate glass
- ▷ Alarm for flow level sensor
- ▷ Available on panel mounting both front and reverse
- ▷ Offer wide range flow available on request
- ▷ Cleaned ultrasonic DI Water & vacuum package in a clean dust free room

- ▷ Buffing 처리한 Stainless Body와 미려한 Al Frame
- ▷ 물 기준 20 liter/min의 중유량 측정 가능
- ▷ 유량 조절용 Needle Valve 장착
- ▷ Borosilicate Glass의 우수한 내화학성 및 내충격성
- ▷ 유량 Level 감시용 Alarm 출력
- ▷ 전후면 Panel Mounting 가능
- ▷ 주문자 사양의 Connection 적용
- ▷ 주문자 사양의 유량측정 범위 제작
- ▷ DI Water로 초음파 세정 및 진공포장

APPLICATIONS

▷ DI Water, Gas and Chemical lines for semiconductor equipment
▷ Built-in control valve, easy measurement and control by needle valve
▷ Utility flow measurement of small lab
▷ High purity and corrosive liquid equipment such as gas purifier and gas scrubber
▷ A field of microbe, chemistry and ultra pure liquid

▷ 반도체 장비의 DI Water, Gas, Chemical 공급라인
▷ 유량측정 및 자체 Needle Valve로 유량 정밀제어
▷ 소규모 연구소 등의 Utility 유량측정
▷ Gas purifier 및 Gas Scrubber 등 고순도, 부식성 유체 사용 장치
▷ 미생물, 화학, 의약 등 고순도 유체사용 분야

DIMENSION

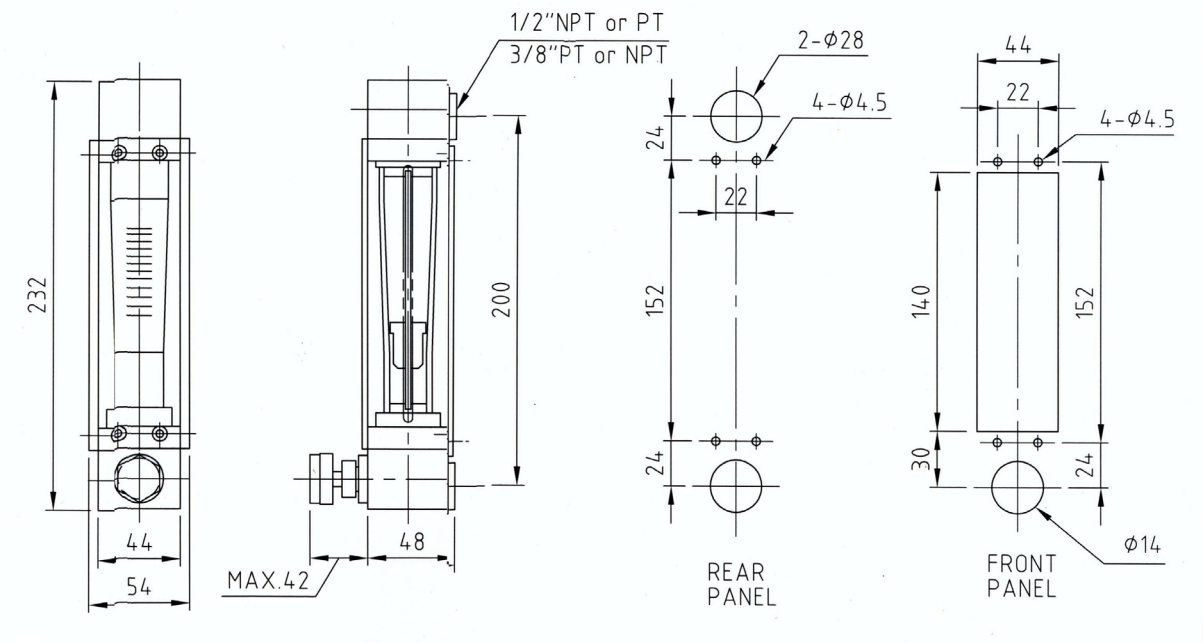

ORDERING INFORMATION

FW 1 5 2 0 - □ □ - □ □ - □ □ - □

① ② ③ ④ ⑤ ⑥ ⑦

	①Valve	②Alarm	③Material	④Gasket	⑤Connection	⑥Size	⑦Application
FW1520	O : None L : Inlet U : Outlet	O : None E : Optic Sensor R : Read Switch	6 : SUS316 4 : SUS304 (Standard)	N : NBR V : VITON H : Hi-per flour	R : PT Female N : NPT Female V : VCR Female L : Lock Type	3 : 3/8" 4 : 1/2" (Standard)	S : Ultra Pure G : General

WOOIL HIGHTECH CO.,LTD. FLUCON
360, Maesan-Ri, Mohyun-Myun, Yongin city, Kyonngi-Do, 449-853, Korea
Tel 82-31-332-3037 Fax 82-31-332-3057
URL : www.flucon.net E-mail : wooilht@wooilht.co.kr